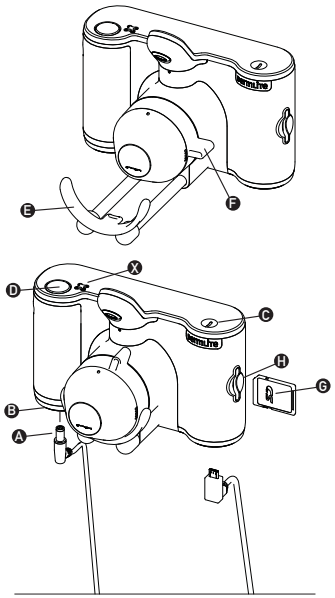

DermLite, 3Gen, DermLite cam and DLcam are registered trademarks of 3Gen, Inc. • 10121 Rancho Viejo Road Suite 104 • San Juan Capistrano, CA 92675 • U.S.A.
Tel. +1.949.489.6184 • Fax +1.949.240.7930 • E-Mail: info@3Gentec.com • www.dermlite.com
©2001-2013 by 3Gen, Inc. • All rights reserved. • **REF** A LT-100-0027

Patents: www.dermlite.com/patents

ENGLISH

Instructions
DermLite cam® Dermoscopy Camera

CAUTION: Prior to using DermLite cam, read these instructions and keep them in a safe place for future reference.
CAUTION: United States Federal Law restricts this device to sale by or on the order of a physician.
CAUTION: The DermLite cam is designed for external examination only.

DermLite cam is a digital camera designed to capture close-up images of the skin under cross-polarized and non-polarized lighting. In cross-polarized mode, glare-free images are obtained by cancelling the reflected light from the skin without immersion fluids, while non-polarized lighting may be used for traditional immersion fluid dermoscopy. In addition to dermoscopic imaging, a special extension arm allows for capturing non-polarized clinical (macro) images at the ideal distance. The camera's faceplate spacer may be removed for cleaning.

Directions for Use
CAUTION: Do not look directly into the bright LED light. Patients must close their eyes during facial examinations.

IMPORTANT: Before initial use, please charge your DLcam for a minimum of 2 hours.

Charging
Prior to using the DLcam, plug the included charger into an AC outlet, then insert the cylindrical connector (A) into the power port (B) located on the bottom of the DLcam body. The charger's LED will turn red. Once the device is fully charged, the LED turns green. When operating the camera, a battery charge indicator appears on the screen.

After 500-1,000 charges, the battery's capacity will diminish and the battery may need to be replaced by an authorized 3Gen service provider. Contact 3Gen to arrange for service.

Using your DLcam
After pressing the power button (C), DLcam is ready to take images using cross-polarized light. Place the device directly onto the skin and press the shutter button (D) to take a photo and display it on-screen. Images are sequentially numbered. To capture a non-polarized photograph, push the red polarization button (X) to change modes, then press the shutter button.
To capture clinical images, slide the macro extension arm (E) forward until it locks, rotate the focus ring arm to the macro position (F), place the macro extension arm directly onto the skin and press the shutter button.

Faceplate Spacer
To remove the spacer, rotate it counter-clockwise and pull it off. This is the only part that may be autoclaved.

SD card (G)
All images are stored on the SD card. To remove it from the SD card slot (H), simply push on the card. When inserting, make sure the 45° corner is facing up and forward.

CAUTION: If your DermLite cam is used for oil immersion imaging, place the oil only on the skin and then place the faceplate spacer on top of the oil. Do not allow oil to contact the metal DLcam body, as this may damage the unit.

CAUTION: Your DLcam uses a unique lithium-polymer battery, which can only be purchased from 3Gen or from an authorized 3Gen dealer. Do not under ANY circumstances use another battery other than the one designed for this unit. Doing so could result in damage to the unit.

Troubleshooting

Please check our website (www.dermlite.com) for the most current troubleshooting information. If your DermLite requires servicing, please go to the "Service & Support" pages at www.dermlite.com, where you can complete a "Repair Request" form. Or, contact your local 3Gen dealer.

No Light
Fully recharge the battery and check again. If the condition persists, your DermLite may require servicing.

LED Fails
The LEDs used in your DermLite are designed to last over 100,000 hours. If any one of the LEDs fails, your DermLite requires servicing.

Mechanical Malfunction
Please contact 3Gen to arrange for service.

Care and Maintenance

Your DermLite is designed for trouble-free operation. There are no adjustments to be made nor is any special servicing required. NEVER attempt to open the device for any reason.

Cleaning and Disinfection
The exterior of your DermLite may be cleaned or disinfected by wiping it with Isopropyl alcohol (70% vol.). Do not use alcohol or disinfectants in the optical areas of the unit. Do not use abrasive material on any part of the equipment or immerse the device in liquid. Do not autoclave.

Cleaning the Lens and the Polarizers
The lens and the polarizing filters should be treated as high quality photographic equipment and should be cleaned with standard lens cleaning equipment and protected from harmful chemicals.

DermLite cam components include: Camera, removable faceplate spacer with 10 mm scale, charger.

Warranty
5 years for parts and labor.

Serial number and company information are located on the bottom of the DLcam.

REF	Model Number
SN	Serial Number
	Attention, consult accompanying document
	Manufacturer
	Do not dispose as unsorted municipal waste
EC REP	EC Representative (EU Only)
EC REP	M. Devices Group, Marlborough House, Riding Street, Southport, PR8 1EW, UK. Tel: +44 1704 544 944 Fax: +44 1704 544 050

DANSK

Vejledning
DermLite cam® dermoskopikamera

ADVARSEL: Før DermLite cam tages i anvendelse, skal disse vejledninger læses, og de skal opbevares på et sikkert sted til fremtidig anvendelse.
ADVARSEL: De Forenede Staters føderale lovgivning begrænser dette apparat til salg af eller på ordre fra en læge.
ADVARSEL: DermLite cam er kun designet til udvendig undersøgelse.

DermLite cam er et digitalt kamera, der er designet til at opfange nærbilleder af huden under krydspolariseret og ikke-krydspolariseret lys. I en krydspolariseret indstilling opnås der blændfri billeder ved at annullere det reflekterede lys fra huden uden immersionsvæsker, mens ikke-polariseret lys kan anvendes til traditionel dermoskopi med immersionsvæske. Udover dermoskopisk billeddannelse giver en special forlængerarm mulighed for at opfange ikke-polariserede kliniske (makro) billeder på den ideelle afstand. Kameraets afstandsstykke til frontpladen kan fjernes for rengøring.

Brugsvejledning
ADVARSEL: Se ikke direkte ind i det skinnende LED-lys. Patienterne skal lukke deres øjne under ansigtsundersøgelser.

VIGTIGT: Før første anvendelse skal din DLcam oplades i minimum 2 timer.

Opladning
Før DLcam'en tages i brug, sættes den medfølgende oplader i en stikkontakt, sæt derefter den cylindriske konnektor (A) i strømporten (B), der findes i bunden af DLcam'ens krop. Opladerens LED bliver rød. Når apparatet er fuldt opladet, bliver LED'en grøn. Når kameraet anvendes, vises der en batteriindikator på skærmen.

Efter 500-1.000 opladninger vil batteriets kapacitet blive mindre, og batteriet skal måske udskiftes af en autoriseret 3Gen serviceleverandør. Kontakt 3Gen for at aftale et serviceeftersyn.

Sådan bruger du din DLcam
Når du har trykket på afbryderknappen (C), er DLcam'en klar til at tage billeder med krydspolariseret lys. Placér apparatet direkte på huden og tryk på udløserknappen (D) for at tage et foto og vise det på skærmen. Billederne nummereres fortløbende. Hvis man vil tage et ikke-polariseret fotografi, skal man trykke på den røde polariseringsknap (X) for at skifte indstilling, og derefter trykke på udløserknappen.
For at tage kliniske billeder, skal man skyde makro-forlængerarmen (E) fremad, til den låser, dreje fokusringarmen til makro-position (F), placere makro-forlængerarmen direkte på huden og trykke på udløserknappen.
Afstandsstykke til frontpladen
For at tage afstandsstykket af, drejes den mod uret og trækkes af. Det er den eneste del, der kan autoklaveres.

SD-kort (G)
Alle billeder gemmes på SD-kortet. For at fjerne det fra SD-kortpladsen (H) skal man blot skubbe på kortet. Når det skal sættes ind, skal 45° hjørnet vende opad og fremad.

ADVARSEL: Hvis din DermLite cam anvendes til billeddannelse med olieindkapsling, placeres olien kun på huden, hvorefter afstandsstykket til frontpladen placeres oven på olien.

Olien må ikke komme i kontakt med metalkroppen på DLcam'en, da det kan beskadige enheden.

ADVARSEL: Din DLcam bruger et unikt lithium-polymer batteri, som kun kan købes fra 3Gen eller en autoriseret 3Gen-forhandler. Brug under INGEN omstændigheder et andet batteri end det, der er designet til denne enhed. At gøre det kan forårsage skade på enheden.

Fejlfinding

Tjek vor hjemmeside (www.dermlite.com) for de mest aktuelle fejlfindingsoplysninger. Hvis din DermLite behøver et serviceeftersyn, bedes du gå til "Service & Support" siderne på www.dermlite.com, hvor du kan udfylde en "Repair Request" (reparationsanmodning) blanket. Eller du kan kontakte din lokale 3Gen-forhandler.

Intet lys
Genoplad batteriet og tjek igen. Hvis problemet består, kan der være behov for et serviceeftersyn af din DermLite.

LED virker ikke
LED'erne, der anvendes i din DermLite, er designet til at vare i over 100.000 timer. Hvis en af LED'erne ikke virker, kræver din DermLite et serviceeftersyn.

Mekanisk fejlfunktion
Kontakt 3Gen for at aftale et serviceeftersyn.

Pleje og vedligeholdelse

Din DermLite er designet til problemfri drift. Der skal ikke udføres justeringer, og der kræves heller ikke et specielt serviceeftersyn. Prøv ALDRIG at åbne apparatet uanset årsag.

Rengøring og desinfektion
Ydersiden af din DermLite kan rengøres eller desinficeres ved at tørre den af med isopropylalkohol (70 % vol.). Der må ikke bruges alkohol eller desinfectingsmidler på de optiske dele af enheden. Brug ikke slibende materialer på nogen del af udstyret, og dyp ikke apparatet i væske. Må ikke autoklaveres.

Rengøring af linsen og polarisatorer.
Linsen og de polariserende filtre skal behandles som fotoudstyr af høj kvalitet, og skal rengøres med standard linserengøringsudstyr og beskyttes mod skadelige kemikalier.

DermLite cam komponenterne omfatter: Kamera, aftageligt afstandsstykke til frontpladen med 10 mm skala, oplader.

Garanti
5 år for reservedele og arbejdskraft.

Serienummer og firmaoplysninger findes i bunden af Dlcam'en.

REF	Modelnummer
SN	Serienummer
	Bemærk, se medfølgende dokument
	Fabrikant
	Må ikke bortskaffes som usorteret kommunalt affald
EC REP	EC-repræsentant (kun EU)
EC REP	M. Devices Group, Marlborough House, Riding Street, Southport, PR8 1EW, UK. Tlf.: +44 1704 544 944 Fax: +44 1704 544 050

DEUTSCH

Bedienungsanleitung
DermLite cam® Dermatoskopische Kamera

ACHTUNG: Lesen Sie diese Bedienungsanleitung vor der Benutzung der DermLite cam und bewahren Sie sie zur späteren Einsichtnahme an einem sicheren Ort auf.
ACHTUNG: Gemäß der US-Bundesgesetzgebung darf dieses Gerät nur an Ärzte, oder auf deren Veranlassung hin, verkauft werden.
ACHTUNG: Die DermLite cam darf nur für äußere Untersuchungen verwendet werden.

DermLite cam ist eine Digitalkamera für Nahaufnahmen von Hautbildern mit kreuzpolarisiertem und unpolarisiertem Licht. Im kreuzpolarisierten Modus wird das von der Haut reflektierte Licht gebrochen, um blendfreie Aufnahmen zu erhalten; die unpolarisierte Beleuchtung dient zur traditionellen Dermatoskopie mit Immersionsflüssigkeit. Zusätzlich zu den dermatoskopischen Aufnahmen können unter Verwendung eines Spezialvorsatzes unpolarisierte klinische Bilder (Makro im idealen Abstand aufgenommen werden. Der Abstandshalter der Blende kann zur leichten Reinigung abgenommen werden.

Gebrauchsanleitung
ACHTUNG: Ihre DLcam wird mit einer besonderen Lithium-Polymer-Batterie betrieben, die nur bei 3Gen oder einem autorisierten 3Gen-Händler erhältlich ist. Verwenden Sie unter KEINEN Umständen eine andere als die speziell für dieses Gerät konzipierte Batterie. Dies kann zu einer Beschädigung des Geräts führen.

Fehlerbehebung

Die jeweils aktuellsten Informationen zur Fehlerbehebung finden Sie auf unserer Webseite www.dermlite.com Wenn an Ihrem DermLite ein Service durchgeführt werden muss, füllen Sie bitte das Formular „Reparaturanfrage" auf den Seiten „Service & Support" aus. Alternativ wenden Sie sich bitte an Ihren 3Gen-Händler.

Licht brennt nicht
Batterie voll aufladen und erneut überprüfen. Wenn das Problem weiterhin besteht, muss eventuell ein Service an Ihrem DermLite durchgeführt werden.

LED ausgefallen
Die in Ihrem DermLite verwendeten LEDs sind für mehr als 100.000 Betriebsstunden konzipiert. Wenn eine der LED-Anzeigen ausgefallen ist, muss ein Service an Ihrem DermLite durchgeführt werden.

Mechanische Störung
Wenden Sie sich bitte für einen Servicetermin an 3Gen.

Pflege und Wartung

Ihr DermLite ist für den störungsfreien Betrieb konzipiert. Weder müssen Anpassungen vorgenommen werden, noch ist ein besonderer Service erforderlich. Versuchen Sie IN KEINEM FALL, das Gerät zu öffnen.

Reinigung und Desinfektion
Die Außenflächen Ihres DermLite können durch Abwischen mit Isopropylalkohol (70% vol.) gereinigt und desinfiziert werden. Verwenden Sie keine Desinfektionsmittel oder Alkohol zum Reinigen des optischen Gerätebereichs. Verwenden Sie keine Scheuermittel zum Reinigen von Geräteteilen und tauchen Sie das Gerät nicht in Flüssigkeiten. Es ist nicht zum Autoklavieren geeignet.

Reinigen der Linse und Polisatoren
Die Linse und Polilfilter sind eine hochwertige Fotoausrüstung und sollten so behandelt werden. Sie sollten mit Standardmitteln zur Linsenreinigung gereinigt und gegen schädliche Chemikalien geschützt werden.

Im DermLite cam Lieferumfang ist enthalten: Kamera, abnehmbarer Abstandshalter für Blende mit 10mm-Skala, Ladegerät.

Garantie
Auf Teile und Ausführung werden 5 Jahre Garantie gewährt.

Die Seriennummer und Firmendaten befinden sich auf der Unterseite der DLcam.

REF	N° modelo
SN	N° serie
	Atención, consulte la documentación adjunta.
	Fabricante
	No tratar como un desecho doméstico
EC REP	Representante en la CE (exclusivamente en la UE)
EC REP	M. Devices Group, Marlborough House, Riding Street, Southport, PR8 1EW, Reino Unido. Tel: +44 1704 544 944 Fax: +44 1704 544 050

ESPANOL

Instrucciones
Cámara dermoscópica DermLite cam®

PRECAUCIÓN: Lea estas instrucciones antes de utilizar DermLite cam y conservelas en un sitio seguro para poder consultarlas en el futuro.
PRECAUCIÓN: La normativa federal de los Estados Unidos restringe la venta de este producto a personal médico o a personas bajo la responsabilidad de él.
PRECAUCIÓN: DermLite cam ha sido diseñada solamente para exámenes externos.

DermLite cam es una cámara digital que ha sido diseñada para capturar imágenes detalladas de la piel bajo iluminación con polarización transversal o sin polarización. El modo de polarización transversal permite obtener imágenes sin brillo gracias a la eliminación del reflejo de la luz en la piel sin tener que utilizar fluidos de inmersión, mientras que la iluminación no polarizada puede utilizarse para realizar una dermatoscopia por inmersión en fluidos tradicional. Además de capturas dermatoscópicas, también se pueden capturar imágenes clínicas no polarizadas, en modo macro y a la distancia adecuada, mediante un brazo de extensión especial. El espaciador frontal de la cámara puede extraerse para facilitar las labores de limpieza.

Indicaciones de Uso
PRECAUCIÓN: No mire directamente al LED de iluminación. Los pacientes deben cerrar los ojos durante los exámenes faciales.

IMPORTANTE: Antes de utilizarla por primera vez, cargue el dispositivo al menos durante 2 horas.

Carga
Antes de utilizar DLcam, enchufe el cargador suministrado a una toma de corriente y luego inserte el conector cilíndrico (A) en el puerto de alimentación (B) situado en la parte inferior del cuerpo de la DLcam. El LED del cargador se pondrá rojo. Una vez que el dispositivo se encuentré totalmente cargado, el LED se volverá verde. Al utilizar la cámara aparecerá un indicador de carga en la pantalla.

Tras unos 500-1.000 ciclos de carga, la capacidad de la batería disminuirá y quizá sea necesario que un proveedor de servicios de 3Gen autorizado la sustituya. Póngase en contacto con 3Gen para solicitar la sustitución de la batería.

Utilización de DLcam
Tras presionar el botón de encendido (C), DLcam estará lista para capturar imágenes mediante la utilización de la iluminación con polarización transversal. Coloque el dispositivo directamente sobre la piel y presione el botón del obturador (D) para capturar una foto y mostrarla en la pantalla. Las imágenes se numerarán de forma secuencial. Para capturar una fotografía no polarizada, pulse el botón rojo de polarización (X) para cambiar el modo de polarización y luego presione el botón del obturador.
Para capturar imágenes clínicas, deslice hacia afuera el brazo de extensión hasta que quede fijado, gire el anillo de enfoque hasta la posición macro (F), coloque el brazo de extensión directamente sobre la piel y presione el botón del obturador.

Espaciador frontal
Para extraer el espaciador, gírelo en dirección contraria a las agujas del reloj y sepárelo. Este es el único elemento que puede ser esterilizado mediante autoclave.

Tarjeta SD (G) - Todas las imágenes se almacenan en la tarjeta SD. Para extraer la tarjeta SD de su ranura, simplemente haga presión sobre ella. Al insertar la tarjeta, asegúrese de que la muesca en la esquina se encuentra en la parte superior delantera.

PRECAUCIÓN: Si la cámara DermLite se utiliza para la captura de imágenes en aceite de inmersión, aplique aceite solamente en la piel y luego coloque el espaciador frontal sobre el aceite. Evite que el aceite entre en contacto con el cuerpo de metal de DLcam, ya que se podría dañar el dispositivo.

PRECAUCIÓN: DLcam utiliza una batería de polímero de litio único que sólo puede ser suministrada por 3Gen o por un distribuidor autorizado. No utilice BAJO NINGUNA CIRCUNSTANCIA otra batería que no sea la diseñada para este dispositivo. De lo contrario, el dispositivo podría sufrir daños.

Resolución de problemas

En nuestra página web (www.dermlite.com) podrá encontrar información actualizada sobre resolución de problemas. Si el dispositivo necesita ser reparado, visite las páginas de servicio y soporte en www.dermlite.com, donde podrá rellenar un formulario de petición de reparación. También puede ponerse en contacto con su distribuidor 3Gen local.

La iluminación no funciona
Recargue por completo la batería y vuelva a probar. Si el problema persiste, puede que el dispositivo necesite ser reparado.

Los LED fallan
Los LED de la cámara han sido diseñados para ofrecer una vida útil de más de 100.000 horas. Si alguno de los LED falla, el dispositivo necesita ser reparado.

Fallos Mecánicos
Póngase en contacto con 3Gen para solicitar la reparación del dispositivo.

Cuidados y Mantenimiento

La cámara ha sido diseñada para poder utilizarse de un modo fácil y simple. No se necesita realizar ajustes ni se requiere mantenimiento especial alguno. NUNCA intente abrir el dispositivo bajo ninguna razón.

Limpieza y Desinfección
El exterior de la cámara puede limpiarse o desinfectarse con alcohol isopropílico (70% vol.). No utilice alcohol o desinfectantes en la óptica del dispositivo. No utilice materiales abrasivos en ninguna de las partes del equipo o sumerja éste en ningún líquido. No lo introduzca en una autoclave.

Limpieza de las Lentes y de los Polarizadores
Las lentes y los filtros polarizadores deben tratarse de la misma forma que a un equipo de fotografía de calidad; utilice productos de limpieza para lentes convencionales y protéjalo contra productos químicos dañinos.

Componentes incluidos:
Cámara, espaciador frontal extraíble con escala de 10 mm y cargador.

Garantía:
5 años para piezas y mano de obra.

El número de serie e información sobre la empresa se encuentran en la parte inferior de DLcam.

REF	Número de modelo
SN	Número de série
	Attention, veuillez consulter le document qui l'accompagne
	Fabricant
	Ne pas jeter comme des déchets municipaux non triés
EC REP	Représentant CE (UE uniquement)
EC REP	M. Devices Group, Marlborough House, Riding Street, Southport, PR8 1EW, UK. Tél: +44 1704 544 944 Fax: +44 1704 544 050

FRANÇAIS

Instructions
DermLite cam® Dermoscopy Camera

AVERTISSEMENT : avant d'utiliser la DermLite cam, veuillez lire ces instructions et les conserver dans un endroit sûr pour vous y référer ultérieurement.
AVERTISSEMENT : la loi fédérale des États-Unis restreint la vente de cet appareil par un médecin ou sur ordonnance d'un médecin.
AVERTISSEMENT : la DermLite cam est conçue pour des examens externes uniquement.

DermLite cam est une caméra numérique conçue pour prendre des macro-clichés de la peau sous un éclairage à polarisation croisée et non polarisé.
En mode de polarisation croisée, on obtient des clichés non éblouissants en annulant la réflexion de la lumière sur la peau sans liquide d'immersion, tandis que l'éclairage non polarisé peut être utilisé pour une dermatoscopie classique à l'aide d'un liquide d'immersion. Outre l'imagerie dermatoscopique, un bras d'extension spécial permet de prendre des clichés cliniques (macro) non polarisés à une distance idéale. L'espacateur de plaquette de la caméra peut être retiré pour être nettoyé.

Conseils d'utilisation
AVERTISSEMENT : ne pas regarder directement la lumière LED qui est éblouissante. Les patients doivent fermer les yeux durant les examens du visage.

IMPORTANT : avant toute utilisation initiale, veuillez mettre en charge votre DLcam pendant au moins 2 heures.

Chargement
Avant d'utiliser la DLcam, branchez le chargeur inclus dans une prise AC, puis insérez le connecteur cylindrique (A) dans le port d'alimentation (B) situé en bas du boîtier de la DLcam. La LED du chargeur s'affichera en rouge. Lorsque l'appareil est totalement chargé, la LED s'affichera en vert. Pendant le fonctionnement de la caméra un indicateur de charge de batterie apparaît à l'écran.

Après 500 à 1 000 charges, la capacité de la batterie diminuera et celle-ci devra peut-être être remplacée par un fournisseur de service agréé 3Gen. Contactez 3Gen pour programmer ce service.

Utilisation de votre DLcam
Après avoir appuyé sur le bouton de mise en marche (C), la DLcam est prête pour prendre des clichés à l'aide de la lumière de polarisation croisée. Placez l'appareil directement sur la peau et appuyez sur le bouton de l'obturateur (D) pour prendre une photo et l'afficher à l'écran. Les images sont numérotées par séquence. Pour prendre une photo non polarisée, enfoncez le bouton rouge de polarisation (X) pour faire basculer les modes, puis appuyez sur le bouton de l'obturateur.
Pour prendre des images cliniques, faites coulisser le bras d'extension macro (E) vers l'avant jusqu'à ce qu'il soit verrouillé, tournez le bras de la bague de mise au point en position macro (F), positionnez le bras d'extension macro directement sur la peau puis appuyez sur le bouton de l'obturateur.

Espaceur de plaquette de la caméra
Pour retirer l'espaceur, faites-le pivoter dans le sens contraire des aiguilles d'une montre puis tirez-le. C'est la seule partie qui peut être autoclavée.

Nettoyage des lentilles et des polariseurs
Les lentilles et les filtres polarisants doivent être traités comme du matériel photographique de qualité supérieure et doivent être nettoyés à l'aide des produits de nettoyage pour lentille standard et protégés des produits chimiques nocifs.

Les composants DermLitecam incluent : Caméra, espaceur de plaquette amovible avec échelle de 10 mm, chargeur.

Garantie
5 ans pièces et main d'œuvre.

Le numéro de série et les informations relatives à la société se trouvent en bas de la DLcam.

REF	Numéro de modèle
SN	Numéro de série
	Attention, veuillez consulter le document qui l'accompagne
	Fabricant
	Ne pas jeter comme des déchets municipaux non triés
EC REP	Représentant CE (UE uniquement)
EC REP	M. Devices Group, Marlborough House, Riding Street, Southport, PR8 1EW, UK. Tél: +44 1704 544 944 Fax: +44 1704 544 050

GREEK

Οδηγίες
Κάμερα για δέρμοσκόπηση DermLite camR Dermoscopy

ΠΡΟΣΟΧΗ: Πριν από τη χρήση της DermLite cam, διαβάστε αυτές τις οδηγίες και κρατήστε τις σε ένα ασφάλές μέρος για μελλοντική αναφορά.
ΠΡΟΣΟΧΗ: Το Ομοσπονδιακό Δίκαιο των Ηνωμένων Πολιτειών περιορίζει την πώληση της συσκευής αυτής από γιατρό ή κατόπιν εντολής γιατρού.
ΠΡΟΣΟΧΗ: Η κάμερα DermLite cam προορίζεται μόνο για εξωτερική εξέταση.

Η κάμερα DermLite είναι μια ψηφιακή κάμερα που σχεδιάστηκε για την καταγραφή κοντινών εικόνων του δέρματος υπό σταυροπολωμένο και μη πολωμένο φως.
Στη σταυροπολωμένη λειτουργία, γίνεται λήψη εικόνων χωρίς αντανάκλαση, με ακύρωση του ανακλώμενου φωτός από το δέρμα χωρίς εμβύθιση υγρών, ενώ μπορεί να χρησιμοποιηθεί μη πολωμένος φωτισμός για την παραδοσιακή δερμοσκόπηση με εμβύθιση σε υγρό. Πέραν της δερμοσκοπικής απεικόνισης, ένας ειδικά επεκτεινόμενος βραχίονας επιτρέπει την καταγραφή μη πολωμένων κλινικών εικόνων (macro) από ιδανική απόσταση. Το διαχωριστικό της προμετωπίδας της κάμερας μπορεί να αφαιρεθεί για τον καθαρισμό της.

Οδηγίες χρήσης
ΠΡΟΣΟΧΗ: Μην κοιτάτε απευθείας τη φωτεινή ένδειξη LED. Οι ασθενείς πρέπει να κλείνουν τα μάτια τους κατά τη διάρκεια εξετάσεων του προσώπου.

Οδηγίες χρήσης
ΠΡΟΣΟΧΗ: Μην κοιτάτε απευθείας τη φωτεινή ένδειξη LED. Οι ασθενείς πρέπει να κλείνουν τα μάτια τους κατά τη διάρκεια εξετάσεων του προσώπου.

Φόρτιση
Πριν από τη χρήση της κάμερας DLcam, συνδέστε το φορτιστή που περιλαμβάνεται στη συσκευασία σε μια έξοδο εναλλασσόμενου ρεύματος, κι έπειτα εισαγάγετε τον κυλινδρικό σύνδεσμο (A) στη θύρα ισχύος (B) που βρίσκεται στο κάτω μέρος του σώματος της κάμερας DLcam. Η ένδειξη LED του φορτιστή θα γίνει κόκκινη. Μόλις η συσκευή φορτίσει πλήρως, η ένδειξη LED γίνεται πράσινη. Κατά τη λειτουργία της κάμερας, ο φωτεινός δείκτης φόρτισης της μπαταρίας εμφανίζεται στην οθόνη.

Μετά από 500-1.000 φορτίσεις, η χωρητικότητα της μπαταρίας μειώνεται και η μπαταρία πιθανώς να χρειαστεί να αντικατασταθεί από εξουσιοδοτημένο προμηθευτή εξυπηρέτησης 3Gen. Επικοινωνήστε με την 3Gen για να κανονίσετε για το σέρβις.

Χρήση της κάμερας DLcam
Μετά το πάτημα του πλήκτρου ενεργοποίησης (C), η κάμερα DLcam είναι έτοιμη να τραβήξει φωτογραφίες με χρήση σταυροπολωμένου φωτός. Τοποθετήστε τη συσκευή απευθείας πάνω στο δέρμα και πιέστε το πλήκτρο του διαφράγματος (D) για να τραβήξετε φωτογραφία και να την εμφανίσετε στην οθόνη. Η απαρίθμηση των εικόνων γίνεται διαδοχικά. Για να καταγράψετε μια μη πολωμένη φωτογραφία, πιέστε το κόκκινο πλήκτρο πόλωσης (X) για να αλλάξετε λειτουργίες κι έπειτα πατήστε το πλήκτρο διαφράγματος. Για να καταγράψετε κλινικές εικόνες, τραβήξτε προς τα εμπρός τον επεκτεινόμενο βραχίονα macro (E) μέχρι να κλειδώσει, γυρίστε το βραχίονα του δακτυλίου εστίασης στη θέση macro (F), τοποθετήστε τον επεκτεινόμενο βραχίονα macro κατευθείαν πάνω στο δέρμα και πατήστε το πλήκτρο διαφράγματος.

Διαχωριστικό προμετωπίδας
Για να απομακρύνετε το διαχωριστικό, γυρίστε το αριστερόστροφα και τραβήξτε το. Αυτό είναι το μοναδικό τμήμα που μπορεί να αποστειρωθεί σε αυτόκλειστο.

REF Αριθμός μοντέλου
SN Σειριακός αριθμός
⚠ Προσοχή, συμβουλευτείτε το έγγραφο που εσωκλείεται
Κατασκευαστής
Μην πετάτε ως αταξινόμητα δημοτικά απόβλητα
EC REP Αντιπρόσωπος ΕΕ (ΕΕ μόνο)
EC REP M. Devices Group,
Marlborough House,
Riding Street, Southport, PR8 1EW, H.B.
Τηλ.: +44 1704 544 944 Φαξ: +44 1704 544 050
CE

Κάρτα SD (G)
Όλες οι εικόνες αποθηκεύονται στην κάρτα SD. Για να την αφαιρέσετε από τη θυρίδα κάρτας SD (H), πιέστε απλώς την κάρτα. Κατά την τοποθέτηση, βεβαιωθείτε ότι η γωνία 45• είναι με την όψη προς τα πάνω και εμπρός.

ΠΡΟΣΟΧΗ: Αν χρησιμοποιείτε την κάμερα DermLite για απεικόνιση εμβάπτισης ελαίου, τοποθετήστε το έλαιο πάνω στο δέρμα κι έπειτα βάλτε το διαχωριστικό προμετωπίδας πάνω από το έλαιο. Μην αφήνετε το έλαιο να έρχεται σε επαφή με το μεταλλικό σώμα της κάμερας DLcam, καθώς αυτό ενδέχεται να καταστρέψει τη μονάδα.

ΠΡΟΣΟΧΗ: Η κάμερα DLcam χρησιμοποιεί μία μπαταρία λιθίου από πολυμερή, την οποία μπορείτε να αγοράσετε μόνο από την 3Gen ή από εξουσιοδοτημένο αντιπρόσωπο της 3Gen. Σε ΚΑΜΙΑ περίπτωση μην χρησιμοποιείτε οποιαδήποτε μπαταρία πέραν αυτής που σχεδιάστηκε για αυτήν τη συσκευή. Σε αντίθετη περίπτωση, είναι πιθανό να προκαλέσετε βλάβη στη συσκευή.

Αντιμετώπιση βλαβών

Επισκεφτείτε τον ιστότοπό μας (www.dermlite.com) για τις πιο ενημερωμένες πληροφορίες αντιμετώπισης βλαβών. Σε περίπτωση που η κάμερα DermLite χρειάζεται σέρβις, επισκεφτείτε τις σελίδες "Σέρβις & Υποστήριξη" στο ιστότοπο www.dermlite.com, όπου θα μπορέσετε να συμπληρώσετε το έντυπο "Αίτημα επιδιόρθωσης". Εναλλακτικά, επικοινωνήστε με τον τοπικό σας αντιπρόσωπο της 3Gen.

Καθόλου φως
Ξαναφορτίστε πλήρως την μπαταρία και ελέγξτε πάλι. Αν η κατάσταση παραμένει, είναι πιθανό η κάμερα DermLite να χρειάζεται σέρβις.

Βλάβη LED
Τα LED που χρησιμοιούνται στην κάμερα DermLite έχουν σχεδιαστεί να διαρκέσουν πάνω από 100.000 ώρες. Αν οποιοδήποτε από τα LED χαλάσει, η κάμερα DermLite χρειάζεται σέρβις.

Μηχανολογική δυσλειτουργία
Επικοινωνήστε με την 3Gen για να κανονίσετε για σέρβις.

Φροντίδα και συντήρηση

Η κάμερα DermLite σχεδιάστηκε για λειτουργία δίχως προβλήματα. Δεν απαιτούνται προσαρμογές, ούτε κάποιο ειδικό σέρβις. ΠΟΤΕ μην επιχειρείτε να ανοίξετε τη συσκευή για οποιονδήποτε λόγο.

Καθαρισμός και απολύμανση
Μπορείτε να καθαρίσετε ή να απολυμάνετε το εξωτερικό μέρος της κάμερας DermLite σκουπίζοντάς το με ισοπροπυλική αλκοόλη (70% vol.). Μην χρησιμοποιείτε αλκοόλη ή απολυμαντικά στις οπτικές περιοχές της συσκευής. Μην χρησιμοποιείτε λειαντικά μέσα σε οποιοδήποτε μέρος της συσκευής και μην βυθίζετε τη συσκευή σε υγρό. Μην την αποστειρώνετε σε αυτόκλειστο.

Καθαρισμός των φακών και των πολωτών
Οι φακοί και τα φίλτρα πολωτών πρέπει να αντιμετωπίζονται ως φωτογραφικός εξοπλισμός υψηλής ποιότητας και να καθαρίζονται με τον εγκεκριμένο εξοπλισμό καθαρισμού φακών και να προστατεύονται από επιβλαβή χημικά.

Τα εξαρτήματα της κάμερας DermLite περιλαμβάνουν:
Κάμερα, αφαιρούμενο διαχωριστικό προμετωπίδας με κλίμακα 10 mm, φορτιστής.

Εγγύηση
5 έτη για τα εξαρτήματα και την εργασία.

Ο σειριακός αριθμός και οι πληροφορίες της εταιρείας βρίσκονται στο κάτω μέρος της κάμερας DLcam.

ITALIANO

Istruzioni
Fotocamera DermLite cam® per dermoscopia

ATTENZIONE: prima di usare la DermLite cam, leggere queste istruzioni e conservarle in un posto sicuro per consultarle successivamente.
ATTENZIONE: le leggi federali degli USA consentono la vendita e l'utilizzo di questo dispositivo soltanto a medici o dietro prescrizione medica.
ATTENZIONE: la DermLite cam è stata progettata unicamente per esami esterni.

DermLite cam è una fotocamera digitale progettata per l'acquisizione di primi piani della cute con luce a polarizzazione incrociata e non polarizzata.
Nella modalità a polarizzazione incrociata si ottengono immagini prive di riflessi grazie all'eliminazione della luce riflessa dalla cute, senza liquido da immersione; la luce non polarizzata può essere utilizzata per la dermoscopia tradizionale con liquido da immersione. Oltre all'imaging dermoscopico, una speciale prolunga consente l'acquisizione di immagini cliniche (macro) non polarizzate a distanza ideale. Per la pulizia è possibile rimuovere il distanziale della mascherina.

Istruzioni per l'uso
ATTENZIONE: non fissare la sorgente luminosa a LED. Durante la visita facciale i pazienti devono tenere gli occhi chiusi.

IMPORTANTE: prima di utilizzare DLcam, lasciarla in carica per almeno 2 ore.

Caricamento
Prima di usare DLcam, inserire la spina dell'apposito caricabatterie in una presa di corrente alternata, quindi inserire il connettore cilindrico (A) nella presa di alimentazione (B) situata sulla parte inferiore del corpo di DLcam. La spia a LED del caricabatterie diventerà rossa. Quando il dispositivo sarà completamente carico, la spia a LED diventerà verde. Quando la fotocamera è in uso, sul display appare un indicatore di carica della batteria.

Dopo 500-1.000 cariche, la capacità diminuisce e può essere necessario sostituire la batteria presso un fornitore di assistenza 3Gen autorizzato. Contattare 3Gen per prendere accordi sull'assistenza.

Utilizzo di DLcam
Dopo aver premuto il pulsante di accensione (C), DLcam è pronta per scattare immagini con luce a polarizzazione incrociata. Collocare il dispositivo direttamente sulla cute e premere il pulsante (D) dell'otturatore per scattare una foto e visualizzarla sullo schermo. Le immagini sono numerate in sequenza. Per acquisire una foto non polarizzata, premere il pulsante rosso della polarizzazione (X) del cambio modalità, quindi premere il pulsante dell'otturatore.
Per acquisire immagini cliniche, fare scorrere in avanti la prolunga del macro (E) finché non si blocca, ruotare la levetta dell'anello di messa a fuoco sulla posizione macro (F), collocare la prolunga del macro direttamente sulla cute e premere il pulsante dell'otturatore.

Distanziale della mascherina
Per rimuovere il distanziale, ruotarlo in senso antiorario e staccarlo. Questo è l'unico componente che può essere sterilizzato in autoclave.

Scheda SD (G)
Tutte le immagini vengono memorizzate nella scheda SD. è sufficiente premere la scheda SD dalla fessura (H) per rimuoverla. Al momento di inserirla, accertarsi che l'angolo a 45° sia rivolto in avanti e verso l'alto.

REF Numero del modello
SN Numero di matricola
⚠ Attenzione: consultare la documentazione allegata
Costruttore
Non smaltire con i rifiuti domestici urbani indifferenziati
EC REP Rappresentante per la CE (solo UE)
EC REP M. Devices Group,
Marlborough House, Riding Street, Southport,
PR8 1EW, Regno Unito (UK).
Tel.: +44 1704 544 944 Fax: +44 1704 544 050
CE

ATTENZIONE: se la fotocamera DermLite viene utilizzata per l'imaging con olio da immersione, collocare l'olio solo sulla cute e quindi posizionare il distanziale della mascherina direttamente sull'olio. Per non danneggiare l'unità, evitare il contatto dell'olio con il corpo metallico di DLcam.

ATTENZIONE: DLcam utilizza un'esclusiva batteria ai polimeri di litio, che può essere acquistata unicamente presso 3Gen o presso un rivenditore autorizzato da 3Gen. Non utilizzare ASSOLUTAMENTE batterie diverse da quelle progettate per questa precisa unità, in quanto ciò danneggerebbe l'unità.

Risoluzione dei problemi

Per informazioni più aggiornate sulla risoluzione dei problemi, fare riferimento al nostro sito web (www.dermlite.com). Se è necessario un intervento di assistenza per il dispositivo DermLite, visitare le pagine "Service & Support" ["Assistenza e supporto"] all'indirizzo www.dermlite.com, dove è possibile compilare una scheda di "Repair Request" ["Richiesta di riparazione"]. Oppure, contattare il rivenditore 3Gen più vicino.

Luce assente
Ricaricare completamente la batteria e ricontrollare. Se la condizione persiste, è possibile che sia necessaria l'assistenza per il dispositivo DermLite.

LED guasti
I LED utilizzati nel dispositivo DermLite sono progettati per durare più di 100.000 ore. In caso di guasto di uno dei LED, è necessario rivolgersi all'assistenza per il dispositivo DermLite.

Malfunzionamento meccanico
Contattare 3Gen per prendere accordi sull'assistenza.

Cura e manutenzione

Il dispositivo DermLite è stato progettato per funzionare senza problemi. Non ci sono registrazioni da compiere, né sono necessari particolari interventi di manutenzione. NON aprire il dispositivo per nessuna ragione.

Pulizia e disinfezione
L'esterno del dispositivo DermLite può essere pulito o disinfettato strofinandolo con un panno inumidito con alcool isopropilico (al 70% vol.). Non utilizzare alcool né disinfettanti nelle zone dell'ottica dell'unità. Non utilizzare materiale abrasivo su alcuna parte dell'apparecchiatura né immergere il dispositivo in liquidi. Non sterilizzare in autoclave.

Pulizia delle lenti e dei polarizzatori
Le lenti e i filtri polarizzatori devono essere trattati come materiale fotografico di alta qualità; pertanto devono essere puliti con strumenti standard per la pulizia delle lenti e protetti da sostanze chimiche dannose.

I componenti di DermLite cam includono: fotocamera, distanziale della mascherina staccabile con scala da 10 mm, caricabatterie.

Garanzia
5 anni per componenti e manodopera.

Il numero di matricola e i dati dell'azienda sono situati sulla parte inferiore di DLcam.

NEDERLANDS

Instructies
DermLite cam® Dermoscopie camera

LET OP: Voordat u de DermLite cam gaat gebruiken, dient u deze instructies te lezen en daarna goed te bewaren zodat u ze later nog eens kunt nalezen.
LET OP: De Amerikaanse federale wet beperkt de verkoop van dit apparaat door of in opdracht van een arts.
LET OP: De DermLite cam is uitsluitend ontworpen voor uitwendig onderzoek.

DermLite cam is een digitale camera die ontworpen is om close-up opnames van de huid te maken met dwarsgepolariseerd en niet-gepolariseerd licht.
In de dwarsgepolariseerde modus worden foto's verkregen zonder hinderlijke schittering, door het van de huid gereflecteerde licht te neutraliseren zonder immersievloeistoffen, terwijl niet-gepolariseerd licht gebruikt kan worden voor traditionele immersievloeistof dermatoscopie. In aanvulling op de dermatoscopische beeldvorming zorgt een speciale arm voor het vastleggen van niet-gepolariseerde klinische (macro) beelden op de ideale afstand. De afstandhouder kan van het front van de camera verwijderd worden voor reiniging.

Gebruiksaanwijzing
LET OP: Kijk niet rechtstreeks in het felle led licht. De patiënt dient de ogen te sluiten tijdens onderzoek van het gezicht.

BELANGRIJK: Voor het eerste gebruik dient u de DLcam minimaal 2 uur op te laden.

Opladen
Voordat u de DLcam gebruikt, sluit u de meegeleverde lader aan op een stopcontact en steekt u de cylindrische connector (A) in de voedingsaansluiting (B) aan de onderkant van de DLcam.
De led van de lader zal rood worden. Wanneer het apparaat volledig geladen is zal de led groen worden. Bij het gebruiken van de camera zal een batterij-indicator in het scherm verschijnen. Na ongeveer 500-1000 maal opladen neemt de capaciteit van de accu af en zal deze mogelijk vervangen moeten worden door een geautoriseerde 3Gen serviceverlener. Neem contact op met 3Gen om een afspraak te maken voor service.

Uw DLcam gebruiken
Nadat u op de aan-knop (C) gedrukt hebt, is de DLcam klaar om foto's te maken met dwarsgepolariseerd licht. Plaats het apparaat direct op de huid en druk op de ontspanknop (D) om een foto te nemen en deze op het scherm te zien.

Foto's worden opeenvolgend genummerd.
Om niet-gepolariseerde foto's te maken, drukt u op de rode polarisatieknop (X) om van modus te wisselen en dan drukt u op de ontspanknop.
Om klinische afbeeldingen te maken, schuift u de macro arm (E) naar voren totdat deze blokkeert. Draai de focusringarm in de macrostand (F), plaats de macro arm direct op de huid en druk op de ontspanknop.

Afstandhouder
Om de afstandhouder te verwijderen, draait u deze tegen de klok in en trekt hem er af. Dit is het enige onderdeel dat in de autoclaaf mag.

SD-kaart (G)
Alle afbeeldingen worden opgeslagen op de SD-kaart. Om deze uit de SD-kaartopening (H) te verwijderen, drukt u eenvoudig op de kaart. Bij het inbrengen dient u ervoor te zorgen dat de 45• hoek naar boven en naar voren is gericht.

LET OP: Als uw DermLite cam wordt gebruikt voor het maken van beelden met olie immersie, breng de olie dan alleen op de huid aan en plaats de afstandhouder op de olie.
Laat de olie niet in contact komen met de metalen behuizing van de DLcam omdat dit het apparaat kan beschadigen.

REF Modelnummer
SN Serienummer
⚠ Let op, raadpleeg bijbehorende documentatie
Fabrikant
Gooi niet bij het restafval
EC REP EC vertegenwoordiger (Alleen EU)
EC REP M. Devices Group,
Marlborough House,
Riding Street, Southport, PR8 1EW, UK.
Tel: +44 1704 544 944 Fax: +44 1704 544 050
CE

LET OP: Uw DLcam gebruikt een unieke lithium-polymeer accu welke alleen gekocht kan worden bij 3Gen of bij een geautoriseerde 3Gen dealer.
Gebruik NOOIT een andere accu dan degene die ontworpen is voor dit apparaat. Doet u dit toch dan kan het apparaat beschadigd worden.

Probleemoplossing

Kijk op onze website (www.dermlite.com) voor de meest recente informatie over probleemoplossingen.
Als uw DermLite gerepareerd dient te worden, gaat dan naar de "Service & Support" pagina's op www.dermlite.com, waar u een "Repair Request" formulier in kunt vullen. Of neem contact op met uw plaatselijke 3Gen dealer.

Geen licht
Laad de batterijen volledig op en probeer opnieuw. Als dit het probleem niet oplost, kan het zijn dat uw DermLite gerepareerd dient te worden.

Led doet het niet
De leds in uw DermLite zijn ontworpen om meer dan 100.000 uur mee te gaan. Wanneer één van de leds het niet doet, dient uw DermLite gerepareerd te worden.

Mechanische storing
Neem contact op met 3Gen om een afspraak te maken voor reparatie.

Zorg en onderhoud

Uw DermLite is ontworpen voor probleemloos gebruik. Er hoeven geen instellingen gedaan te worden noch is er speciaal onderhoud noodzakelijk.
Probeer het apparaat NOOIT zelf open te maken.

Reinigen en desinfecteren
De buitenkant van uw DermLite kan gereinigd of gedesinfecteerd worden met Isopropyl alcohol (70% vol.). Gebruik geen alcohol of desinfecterende middelen op de optische delen van het apparaat. Gebruik geen schurende materialen op het apparaat en dompel het apparaat niet onder in vloeistof. Doe het apparaat niet in de autoclaaf.

De lens en polarisators reinigen
De lens en polariserende filters dienen behandeld te worden als fotografische apparatuur van hoge kwaliteit en dienen gereinigd te worden met standaard lensreinigers en beschermd te worden tegen schadelijke chemicaliën.

DermLite cam onderdelen zijn:
Camera, afneembare afstandhouder met 10 mm schaal, oplader

Garantie
5 jaar op onderdelen en arbeid.

Serienummer en bedrijfsinformatie zijn te vinden op de onderkant van de DLcam.

PORTUGUÊS

Instruções
Câmara Dermoscópica DermLite cam®

PRECAUÇÃO: Antes de utilizar a DermLite cam, leia estas instruções e guarde-as num local seguro para referência futura.
PRECAUÇÃO: A Lei Federal dos Estados Unidos restringe a venda deste aparelho por ou mediante encomenda de um médico.
PRECAUÇÃO: A DermLite cam foi concebida para exame externo apenas.

DermLite cam é uma câmara digital concebida para capturar imagens detalhadas da pele sob uma luz polarizada e não polarizada.
No modo de luz polarizada, podem ser obtidas imagens sem brilhos ao cancelar a luz reflectora da pele sem imersão de fluidos, enquanto que a luz não polarizada pode ser usada na dermatoscopia tradicional de imersão de fluidos. Para além da imagética dermatoscópica, um braço especial de extensão permite a captura de imagens (macro) clínicas não polarizadas à distância ideal. O espaçador da placa dianteira da câmara pode ser removido para limpeza.

Instruções de Utilização
PRECAUÇÃO: não olhe directamente para a luz LED brilhante. Os doentes devem fechar os olhos durante os exames faciais.

IMPORTANTE: antes da primeira utilização, carregue a sua LDcam durante pelo menos 2 horas.

Carga
Antes de usar a DLcam, ligue o carregador fornecido à saída de corrente CA, e em seguida insira o conector cilíndrico (A) na porta de corrente eléctrica (B) situada no fundo da DLcam. O LED do carregador ficará vermelho. Após o aparelho estar totalmente carregado, o LED ficará verde. Ao funcionar com a câmara, o indicador de carga da bateria surge no ecrã.

Após 500 a 1000 cargas, a capacidade da bateria vai diminuir e a bateria pode ter de ser substituída juntode um fornecedor de serviços autorizado 3Gen. Contacte a 3Gen para marcar a manutenção.

Utilização da sua DLcam
Após premir o botão de energia (C), a DLcam está pronta a capturar imagens utilizando a luz polarizada. Coloque o aparelho directamente sobre a pele e prima o botão disparador (D) para tirar a fotografia e apresentá-la no ecrã. As imagens são numeradas sequencialmente. Para capturar uma imagem não polarizada, prima o botão vermelho de polarização (X) para alterar os modos e, em seguida, prima o botão disparador.
Para capturar imagens clínicas, deslize para a frente o braço de extensão macro (E) até ficar bloqueado, rode o braço do anel de focagem para a posição macro (F), coloque o braço de extensão macro directamente sobre a pele e prima o botão disparador.

Espaçador da placa dianteira
Para remover o espaçado, rode-o no sentido contrário ao dos ponteiros do relógio e puxe-o para fora. Esta é a única parte que pode ser autoclavada.

Cartão SD (G)
Todas as imagens são armazenadas no cartão SD. Para o retirar da ranhura do cartão SD (H), basta empurrar o cartão. Ao inseri-lo, assegure-se de que o canto de 45• está virado para cima e para a frente.

PRECAUÇÃO: se a sua DermLite cam for usada para a imagética de imersão de óleo, coloque o óleo apenas na pele e, em seguida, coloque o espaçador da placa dianteira por cima do óleo. Não permita que o óleo entre em contacto com o corpo da DLcam, pois tal pode danificar a unidade.

REF Número do Modelo
SN Número de Série
⚠ Atenção, consulte o documento junto
Fabricante
Não eliminar como resíduos urbanos indiferenciados
EC REP Representante CE (Apenas UE)
EC REP M. Devices Group,
Marlborough House,
Riding Street, Southport, PR8 1EW, UK.
Tel: +44 1704 544 944 Fax: +44 1704 544 050
CE

PRECAUÇÃO: a sua DLcam utiliza uma única bateria de polímero de lítio que apenas pode ser adquirida a partir da 3Gen ou num representante autorizado da 3Gen. Em NENHUMA circunstância utilize outra bateria que não seja a concebida para esta unidade. Se o fizer, poderá provocar danos na unidade.

Resolução de problemas

Consulte a nossa página na internet (www.dermlite.com) para obter as informações mais recentes de resolução de problemas. Se a sua DermLite necessitar de manutenção, consulte as páginas de "Reparação & Apoio" em www.dermlite.com, onde pode preencher um formulário de "Pedido de Reparação". Ou contacte o seu representante local da 3Gen.

Sem Luz
Recarregue totalmente a bateria e verifique novamente. Se a situação se mantiver, a sua DermLite pode necessitar de reparação.

LED Falha
Os LEDs usados na sua DermLite foram concebidos para durar mais de 100.000 horas. Se qualquer um dos LEDs falhar, a sua DermLite necessita de reparação.

Funcionamento mecânico defeituoso
Entre em contacto com a 3Gen para marcar a reparação.

Cuidados e Manutenção

A sua DermLite foi concebida para funcionar sem problemas. Não há necessidade de efectuar quaisquer ajustes, nem necessita de qualquer reparação especial. NUNCA tente abrir o dispositivo seja por que motivo for.

Limpeza e Desinfecção
O exterior da sua DermLite pode ser limpo ou desinfectado com álcool isopropílico (70% vol.). Não utilizar álcool nem desinfectantes nas áreas ópticas da unidade. Não utilizar material abrasivo, nem submergir qualquer componente ou o aparelho em líquido. Não autoclavar.

Limpeza das Lentes e dos Polarizadores
As lentes e os filtros polarizadores devem ser tratados como equipamento fotográfico de elevada qualidade e devem ser limpos com equipamento de limpeza padrão de lentes e protegidos contra químicos nocivos.

Os componentes da DermaLite cam incluem: Câmara, espaçador amovível da placa dianteira com escala de 10 mm, carregador.

Garantia
5 anos para peças e mão-de-obra.

O número de série e informações sobre a empresa podem ser encontrados no fundo da DLcam.

SUOMI

Ohjeet
DermLite cam® dermatoskopiakamera

HUOMIO: Ennen DermLite kameran käyttämistä lue nämä ohjeet ja säilytä ne varmassa tallessa myöhempää tarvetta varten.
HUOMIO: Yhdysvaltain liittovaltion lainsäädännön mukaisesti tämän laitteen myynti on rajoitettu vain lääkärille tai lääkärin määräyksestä.
HUOMIO: DermLite kamera on tarkoitettu vain ulkoiseen tutkimukseen.

DermLite kamera on digitaalinen kamera, joka on tarkoitettu lähikuvien ottamiseen ihosta ristipolarisoidussa ja ei polarisoidussa valaistuksessa.
Ristipolarisoidussa tilassa häikäisemättömät kuvat saadaan kumoamalla ihosta heijastunut valo ilman immersionesteitä, kun taas ei polarisoitua valoa voidaan käyttää perinteisessä immersionesteitä käyttävässä dermatoskopiassa. Dermatoskoopilla otettujen kuvien lisäksi erityinen jatkovarsi mahdollistaa ei polarisoitujen kliinisten (makro)kuvien ottamisen ihanteelliselta etäisyydeltä. Kameran etulevyn säätöpala voidaan irrottaa puhdistusta varten.

Käyttöohjeet
HUOMIO: Kirkkaaseen LED valoon ei saa katsoa suoraan. Potilaiden on suljettava silmänsä kasvojen tutkimisen ajaksi.

TÄRKEÄÄ: Ennen ensimmäistä käyttöä DLcam kameraa on ladattava vähintään 2 tuntia.

Lataus
Ennen DLcam kameran käyttämistä liitä mukana toimitettu laturi pistorasiaan ja liitä sitten lieriömäinen liitin (A) virtaporttiin (B), joka sijaitsee DLcam kameran rungon alapuolella. Laturin LED valo muuttuu punaiseksi. Kun laite on täyteen ladattu, LED valo muuttuu vihreäksi. Kun kameraa käytetään, akun varauksen merkkivalo näkyy näytöllä.

Noin 500–1000 latauksen jälkeen akun kapasiteetti heikkenee, ja valtuutetun 3Gen palveluntarjoajan saattaa olla tarpeen vaihtaa akku. Ota yhteyttä 3Geniin huollon järjestämiseksi.

DLcam kameran käyttö
Kun olet painanut virtapainiketta (C), DLcam on valmis ottamaan kuvia ristipolarisoitua valoa käyttäen. Aseta laite suoraan iholle ja paina suljinta (D) kuvan ottamiseksi ja sen näyttämiseksi näytöllä. Kuvat nimetään numerojärjestyksessä. Ei polarisoidun kuvan ottamiseksi paina punaista polarisointipainiketta (X) tilojen vaihtamiseksi ja paina sitten suljinpainiketta.
Kliinisten kuvien ottamiseksi liu'uta makrojatkovartta (E) eteenpäin, kunnes se lukittuu, kierrä kohdistusrengas makroasentoon (F), aseta makrojatkovarsi suoraan iholle ja paina suljinpainiketta.

Etulevyn säätöpala
Irrota säätöpala kiertämällä sitä vastapäivään ja vetämällä se sitten pois. Se on ainoa osa, jonka voi autoklaavata.

SD kortti (G)
Kaikki kuvat tallennetaan SD kortille. Kortti irrotetaan SD korttipaikasta (H) helposti kortista vetämällä. Asettaessasi korttia paikalleen varmista, että 45•:n kulma on yläsuuntaisesti ja eteenpäin kohdennettuna.

HUOMIO: Jos DermLite kameraa käytetään öljyimmersiokuvaukseen, laita öljyä vain iholle ja aseta etulevyn säätöpala sitten öljyn päälle. Älä anna öljyn joutua kosketuksiin DLcam kameran metallisen rungon kanssa, sillä se saattaa vaurioittaa laitetta.

REF Mallinumero
SN Sarjanumero
⚠ Huomautus, katso mukana toimitettua asiakirjaa
Valmistaja
Ei saa hävittää lajittelemattoman kotitalousjätteen seassa
EC REP EU-edustaja (koskee vain EU:ta)
EC REP Medical Devices Group,
Marlborough House,
Riding Street, Southport, PR8 1EW, UK.
Puh: +44 1704 544 944 Faksi: +44 1704 544 050
CE

HUOMIO: DLcam kamerassa on ainutlaatuinen litiumpolymeeriakku, jonka voi hankkia vain 3Geniltä tai valtuutetulta 3Gen jälleenmyyjältä. Älä MISSÄÄN tapauksessa käytä muunlaista akkua kuin tälle laitteelle tarkoitettua. Laite saattaa muutoin vahingoittua.

Vianmääritys

Katso verkkosivustoltamme (www.dermlite.com) uusimmat vianmääritysohjeet. Jos DermLite laite vaatii huoltoa, mene www.dermlite.com-sivustolla kohtaan "Huolto ja tuki", jossa voit täyttää "Korjauspyyntö" lomakkeen. Voit myös ottaa yhteyttä paikalliseen 3Gen jälleenmyyjään.

Ei valoa
Lataa akku täyteen ja tarkista uudelleen. Jos valoa ei edelleen ole, DermLite laite saattaa vaatia huoltoa.

LED valot eivät toimi
DermLite laitteessa käytetyt LED valot on suunniteltu kestämään yli 100 000 tuntia. Jos jokin LED valoista ei toimi, DermLite laite vaatii huoltoa.

Mekaaninen toimintahäiriö
Ota yhteyttä 3Geniin huollon järjestämiseksi.

Huolto ja kunnossapito

DermLite laite on suunniteltu siten, että sen käyttö on ongelmatonta. Käyttäjän ei tarvitse tehdä säätöjä, eikä huoltaa laitetta. ÄLÄ yritä avata laitetta mistään syystä.

Puhdistus ja desinfiointi
DermLite laitteen voi puhdistaa tai desinfioida ulkopuolelta pyyhkimällä sitä isopropyylialkoholilla (pit. 70 %). Älä käytä alkoholia äläkä desinfiointiaineita laitteen optisiin osiin. Älä puhdista laitteen mitään osia hankaavilla aineilla äläkä upota laitetta nesteeseen. Ei saa autoklaavata.

Linssin ja polarisoijien puhdistus
Linssiä ja polarisaatiosuodattimia on käsiteltävä korkealaatuisina valokuvausvälineinä; ne tulee puhdistaa linssinpuhdistusaineella ja ne on suojattava haitallisilta kemikaaleilta.

DermLite kamera sisältää seuraavat osat:
Kamera, irrotettava etulevyn säätöpala, jossa 10 mm:n asteikko, laturi.

Takuu
5 vuotta osien ja valmistusvirheiden osalta.

Sarjanumero ja valmistajan tiedot on merkitty DLcam kameran alapuolelle.

SVENSKA

Instruktioner
DermLite cam® Dermatoskopikamera

FÖRSIKTIGHET: Innan du använder DermLite cam, läs dessa instruktioner och förvara dem på en säker plats för framtida referens.
FÖRSIKTIGHET: Federal amerikansk lag (USA) begränsar försäljningen av denna produkt till eller på order av läkare.
FÖRSIKTIGHET: DermLite cam är avsedd endast för extern undersökning.

DermLite kamera är en digital kamera utformad för att ta närbilder på huden under tvärpolariserad och icke-polariserad belysning.
I tvärpolariserat läge erhålls bländfria bilder genom att avbryta det reflekterande ljuset från huden utan immersionsvätska, medan icke-polariserad belysning kan användas för traditionell dermatoskopi med immersionsvätska. Förutom dermatoskopiska bilder gör en speciell förlängningsarm det möjligt att ta icke-polariserade kliniska (makro) bilder på ett idealiskt avstånd. Kamerans frontpanels avståndsbricka kan tas bort för rengöring.

Användningsinstruktioner
VARNING: Titta inte rakt in i det starka LED-ljuset. Patienter måste stänga ögonen under ansiktsundersökningar.

VIKTIGT: Var god ladda er DL-kamera minst 2 timmar innan första användning.

Laddning
Innan användning av DL-kameran, koppla in den medföljande laddaren i ett vägguttag och stoppa sedan in den cylindriska anslutaren (A) i uttaget (B) på undersidan av DL-kameran. Laddarens LED-lampa kommer då att lysa rött. När enheten är fullt laddad kommer lampan att lysa grönt. Vid användning av kameran kommer en batteriindikator att visas på skärmen.

Efter 500 - 1 000 laddningar kommer batteriets kapacitet att minska och batteriet kan behöva bytas ut av en auktoriserad 3Gen-återförsäljare. Kontakta 3Gen för att boka service.

Att använda er DL-kamera
Efter att ha tryckt på strömknappen (C) är DL-kameran redo att ta bilder med hjälp av tvärpolariserat ljus. Placera enheten direkt mot huden och tryck på avtryckaren (D) för att ta en bild och visa den på skärmen. Bilder numreras i ordning. För att ta en icke-polariserad bild, tryck på den röda polariseringsknappen (X) för att byta läge, tryck sedan på avtryckaren.
För att ta kliniska bilder, dra makroförlängningsarmen (E) framåt till den låser sig, rotera fokuseringsringen till makropositionen (F), placera makroförlängningsarmen direkt mot huden och tryck på avtryckaren.

Frontpanelens avståndsbricka
För att ta bort avståndsbrickan, rotera den moturs och dra bort den. Detta är den enda delen som kan autoklaveras.

SD-kort (G)
Alla bilder sparas på SD-kortet. För att ta bort det från SD-kortplatsen (H), tryck på kortet. När du sätter in kortet, se till att 45•-hörnet är uppåt och framåt.

VARNING: Om er DermLite-kamera används för oljeimmersionsbilder, placera oljan bara på huden och placera sedan frontpanelens avståndsbricka ovanpå oljan. Låt inte oljan komma i kontakt med metallen på DL-kameran, då detta kan skada enheten.

REF Modellnummer
SN Serienummer
⚠ Obs, konsultera medföljande dokument
Tillverkare
Kassera inte som osorterat avfall
EC REP EG-representant (endast EU)
EC REP M. Devices Group,
Marlborough House,
Riding Street, Southport, PR8 1EW, UK.
Tel: +44 1704 544 944 Fax: +44 1704 544 050
CE

VARNING: Er DL-kamera använder ett unikt litiumpolymerbatteri som bara kan köpas från 3Gen eller från auktoriserade 3Gen-återförsäljare. Använd inte under några som helst omständigheter andra batterier än det som är utformat speciellt för denna enhet. Att göra så kan skada enheten.

Felsökning

Var god se vår webbplats (www.dermlite.com) för den allra senaste felsökningsinformationen. Om er DermLite behöver service, var god gå till "Service & Support"-sidorna på www.dermlite.com, där ni kan fylla i ett "Reparationsförfrågan"-formulär. Eller kontakta er lokala 3Gen-återförsäljare.

Inget ljus
Ladda batteriet fullt och testa igen. Om det fortfarande inte fungerar kan er DermLite behöva service.

LED-lampa fungerar inte
LED-lamporna som används i er DermLite ska klara över 100 000 timmars användning. Om någon av LED-lamporna inte fungerar kan er DermLite behöva service.

Mekaniskt fel
Var god kontakta 3Gen för att boka service.

Underhåll

Er DermLite är utformad för felfritt användande. Inga justeringar behöver göras och inte heller behövs någon speciell service. Försök ALDRIG av vilken som helst anledning att öppna enheten.

Rengöring och desinfektion
Utsidan på er DermLite kan rengöras eller desinfekteras genom att torka av den med isopropylalkohol (70 % vol.). Använd inte alkohol eller desinfekteringsmedel i enhetens optiska område. Använd inte nötande material på någon del av utrustningen och sänk inte ner enheten i vätska. Autoklavera inte.

Rengöring av lins och polariserare
Linsen och polariseringsfiltret skall behandlas som högkvalitativ fotoutrustning och skall rengöras med vanlig linsrengöringsutrustning och skyddas från skadliga kemikalier.

DermLite-kamerans komponenter innefattar: Kamera, avtagbar avståndsbricka för frontpanel med 10 mm skala, laddare.

Garanti
5 år för delar och arbete.

Serienummer och företagsinformation finns på DL-kamerans undersida.